Bureau d'angle compact ELECTRA + caisson HB Bois 80 cm

Référence : 699





Coloris

Coloris Plateau

Blanc

Piètement

Alu

Noir

Informations principales

5 ANS — Garantie

Colle E0

Haute densité



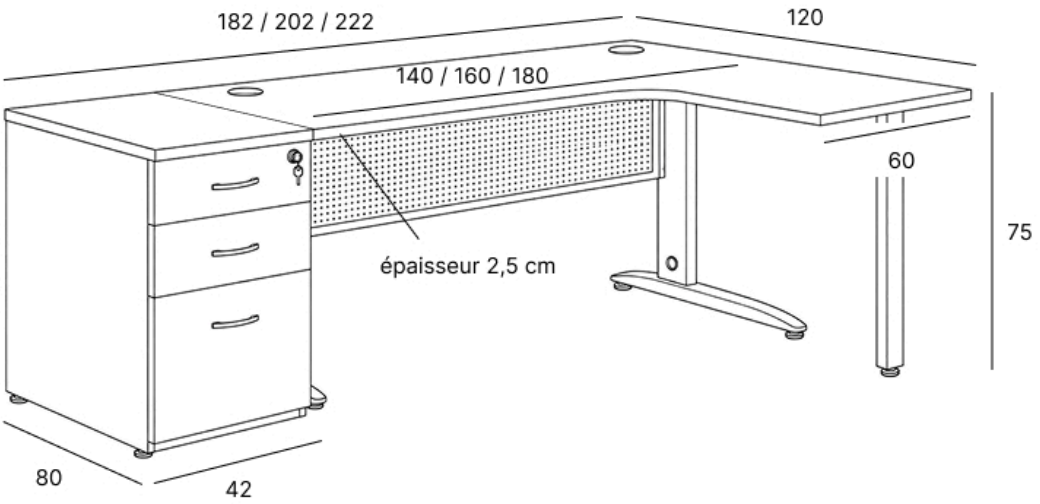

Caractéristiques techniques

Gamme	**Electra**
Dimension du plateau (cm)	**160 x 120** **180 x 120** **140 x 120**
Épaisseur plateau (cm)	**2,5**
Hauteur bureau (cm)	**75**
Longueur retour (cm)	**120**
Profondeur retour (cm)	**60**
Hauteur caisson (cm)	**75**
Largeur caisson (cm)	**42**
Profondeur caisson (cm)	**80**
Forme du plateau	**Compact (angle)**
Matière du plateau	**Panneau de particules haute densité**
Densité plateau (kg/m³)	**Supérieure à 700**

Revêtement plateau	**Anti-rayures et anti-traces**
Chants	**Chant droit antichocs PVC**
Assemblage du plateau	**Insert métallique**
Passage-câbles	**Obturateurs**
Avec Rangement	**Caisson 2 tiroirs et 1 dossier supendus**
Type de piétement	**Piétement en L à dégagement latéral**
Patin de mise à niveau réglable (cm)	**4**
Electrification	**Carters câbles verticaux**
Option	**Goulotte passe-câble** **Prise connectée**
Montage	**Livré en kit**
Normes	**Colle E0**
Garantie (ans)	**5**