Bureau droit Sierra + caisson métal HB 80 cm

Référence : 704



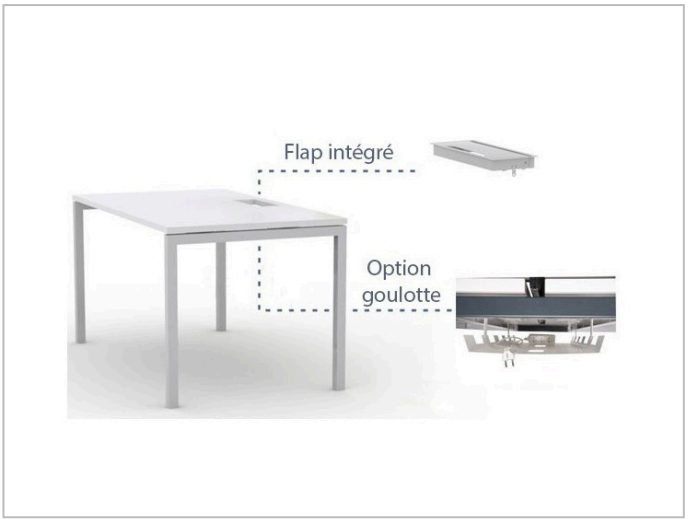

Coloris

Coloris Plateau

Blanc

Chêne naturel

Informations principales

5 ANS

Garantie

Haute densité



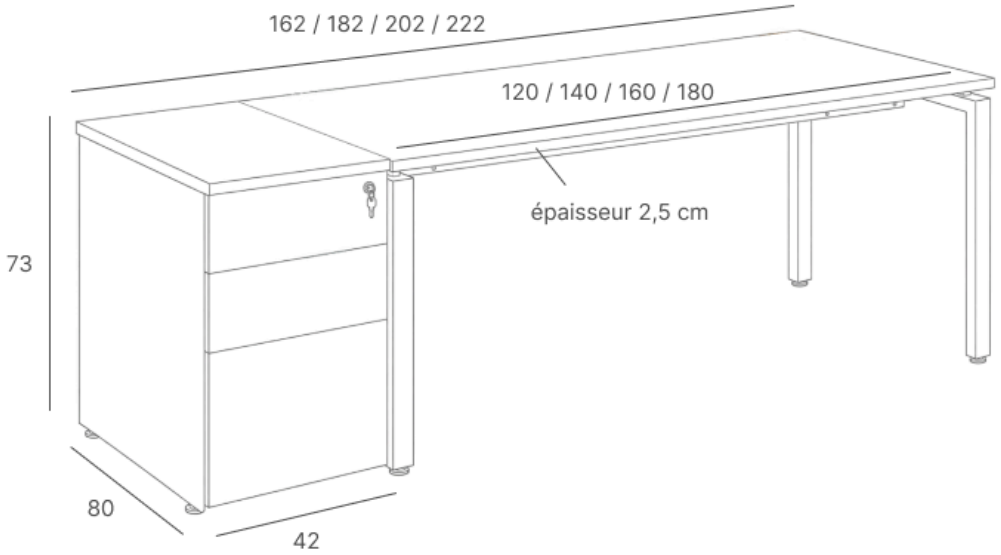

Caractéristiques techniques

Gamme	**Sierra**
Dimension du plateau (cm)	**140 x 80** **160 x 80** **180 x 80** **120 x 80**
Épaisseur plateau (cm)	**2,5**
Hauteur bureau (cm)	**73**
Hauteur caisson (cm)	**75**
Largeur caisson (cm)	**40**
Profondeur caisson (cm)	**80**
Hauteur du pied (cm)	**70,5**
Matière et finition	**Époxy / Acier**
Forme du plateau	**Droit**
Matière du plateau	**Bois FSC (Egger)** **Panneau de particules haute densité**

Densité plateau (kg/m³)	**680**
Revêtement plateau	**Anti-rayures et anti-traces**
Chants	**Chant droit antichocs PVC**
Assemblage du plateau	**Insert métallique**
Avec Rangement	**Caisson 2 tiroirs et 1 dossier supendus**
Type de piétement	**Tube acier carré** **2 poutres transversales** **Piétement en U**
Sections piétement	**4 x 4**
Patin de mise à niveau réglable (cm)	**2**
Electrification	**Passe-câble métal**
Option	**Goulotte passe-câble**
Garantie (ans)	**5**