Gerbeur / Table, 400kg, levée 1700mm

Réf. 129





Caractéristiques techniques

Type de produit	**Manutention**
Longueur totale (cm)	**103.5**
Largeur totale (cm)	**57.6**
Hauteur totale (cm)	**196**
Hauteur de levée maximum (cm)	**170**
Dimensions du plateau (cm)	**66 x 58**
Epaisseur du plateau (cm)	**0.3**
Hauteur des fourches abaissées (cm)	**8,5+/-0,2cm**
Longueur des fourches (cm)	**65**
Largeur des fourches (cm)	**10.5**
Epaisseur des fourches (cm)	**5.5**
Ecartement intérieur des fourches (cm)	**1,2 / 34,2**
Ecartement extérieur des fourches (cm)	**22,2 / 55,2**
Longueur des bras au sol (cm)	**58.5**
Largeur des bras au sol (cm)	**5**
Hauteur des bras au sol (cm)	**7.7**
Ecartement des bras au sol (cm)	**36.5**
Dimensions des roues directrices (cm)	**12,7 x 4**
Dimensions des galets (cm)	**7,5 x 4**
Garde au sol (cm)	**2.5**
Poids (kg)	**91**
Capacité	**400**

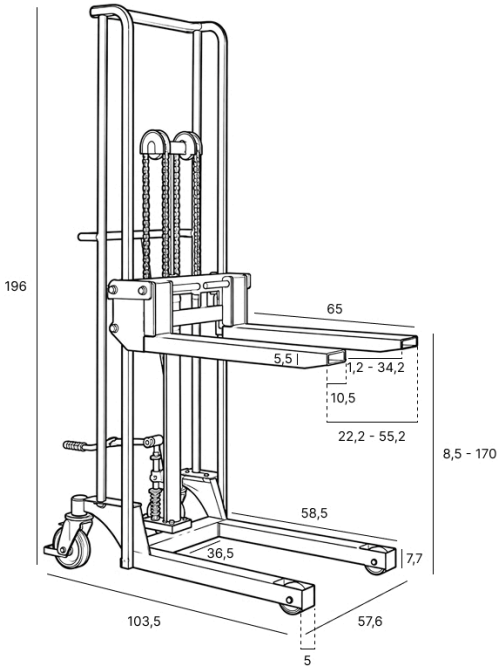

Mode de fixation	**À poser**
Nombre de roues	**2**
Frein	**Oui**
Pédale	**Oui**