Siège assis debout Poly-Up avec ou sans roulette

Réf : 287





Finitions

Coloris

Noir

Informations principales

3 ANS

Garantie

Options



Roulettes

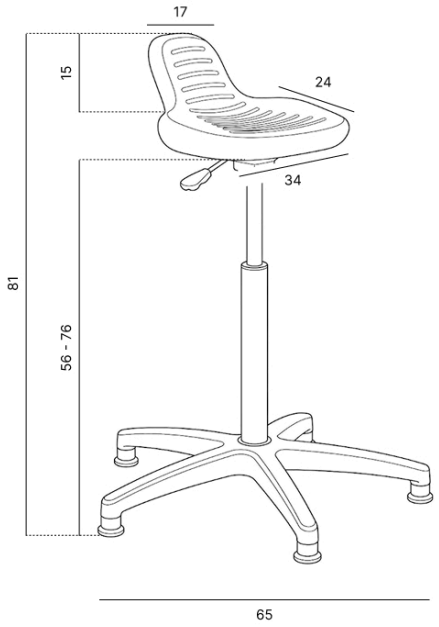

Caractéristiques techniques

Type Assise	**Assise anti-dérapante en PU moulée**
Hauteur dossier (cm)	**15**
Largeur dossier (cm)	**17**
Hauteur d'assise (cm)	**56 - 76**
Largeur assise (cm)	**34**
Profondeur assise (cm)	**24**

Poids (kg)	**7.2**
Réglages	**Hauteur d'assise**
Type de piétement	**Nylon sur patins anti-dérapants**
Type de vérins	**à gaz**
Garantie (ans)	**3**