Table de réunion carrée 4 personnes Sierra L120 x P120 cm

Référence : 576





Coloris

Coloris Plateau

Blanc | Chêne clair | Noyer

Piètement

Alu | Blanc

Informations principales

5 ANS — Garantie

Colle E0

Haute densité



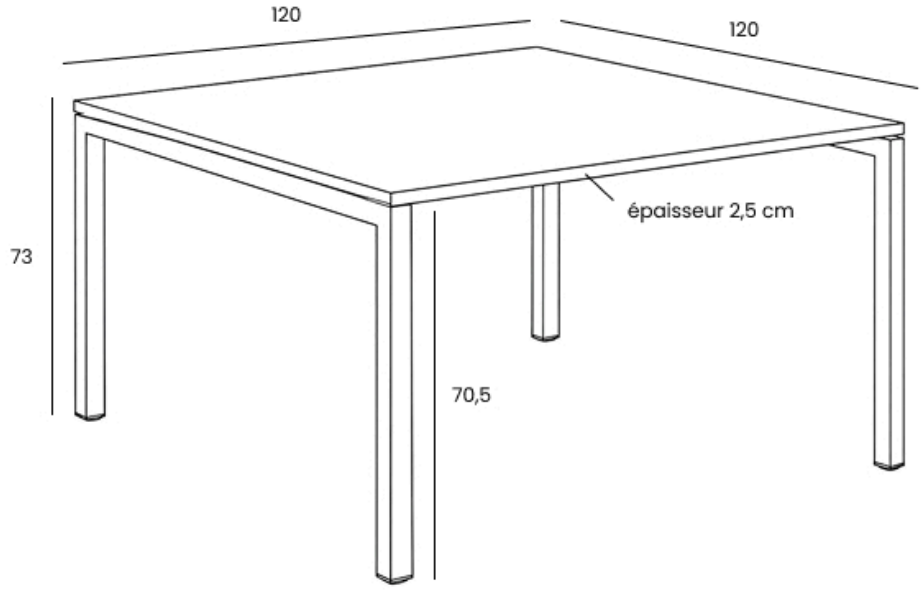

Caractéristiques techniques

Gamme	**Sierra**
Dimension du plateau (cm)	**120 x 120**
Épaisseur plateau (cm)	**2,5**
Hauteur bureau (cm)	**73**
Hauteur du pied (cm)	**70,5**
Nombre de personnes	**4**
Forme du plateau	**Carrée**
Matière du plateau	**Panneau de particules haute densité** **Bois FSC (Egger)**

Densité plateau (kg/m³)	**MFC 680**
Revêtement plateau	**Anti-rayures et anti-traces**
Chants	**Chant droit antichocs PVC**
Assemblage du plateau	**Insert métallique**
Type de piétement	**Piétement en U**
Patin de mise à niveau réglable (cm)	**4**
Normes	**Colle E0**
Garantie (ans)	**5**